СПА-3433

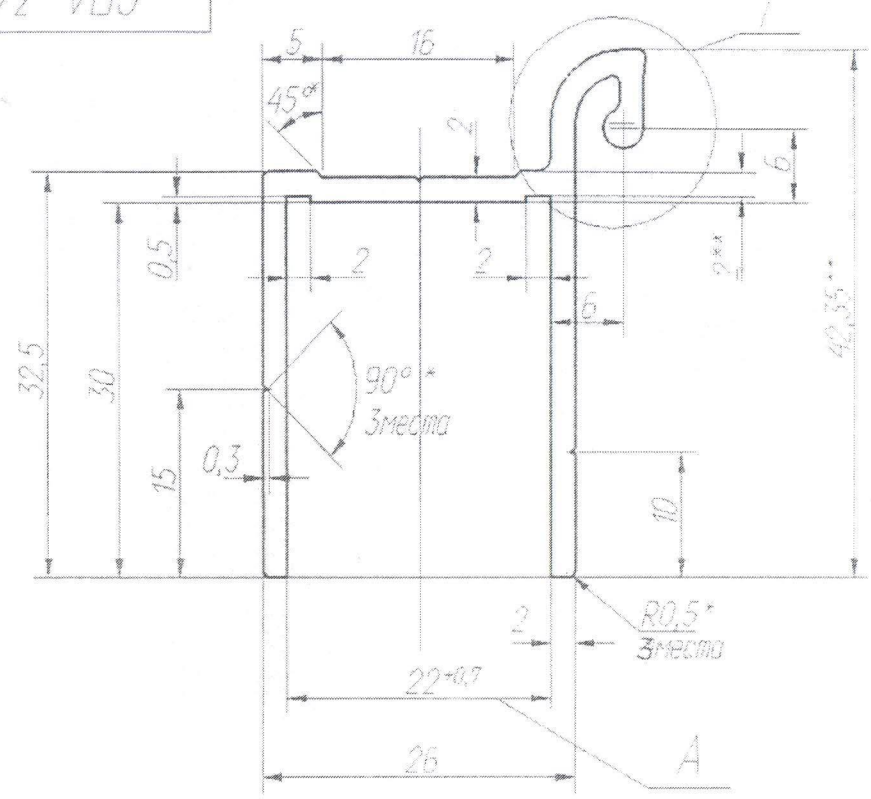

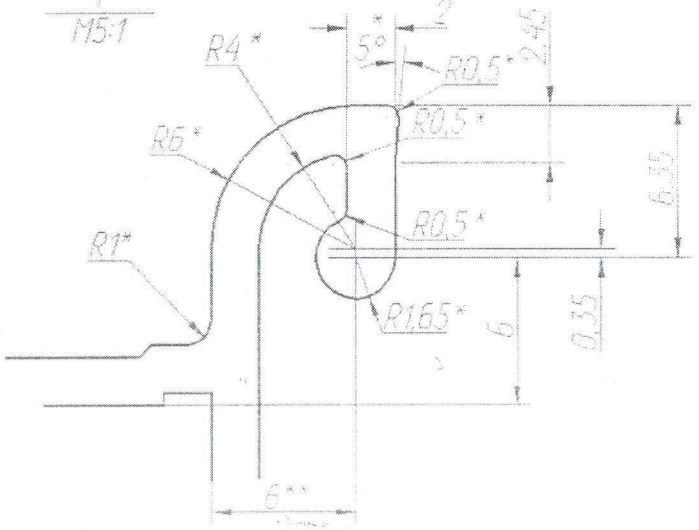

Площадь сечения см 2	Теор. масса 1п.м. кг.	Диаметр описанной окружности	Периметр мм.	Группа сложности	Справочный номер	Издание
2,16	0,583	54	218	IV	81321-6201052	1

1. Состояние материала - ~~Т1~~ (Т5)
2. *Размеры обеспечиваются инструментом.
3. **Размеры для справок.
4. Профиль повышенной точности по размеру А, по углу скручивания и по поперечной кривизне по ГОСТ22233-93.
5. Допуски на размеры, кроме указанных, и остальные неуказанные технические требования согласно ГОСТ22233-93, как для профилей нормальной точности.

Согласовано
Гл. конструктор
„Гуртранс"
Витовский Ю.Н.
29.07.1999г.

БПО-3605

				СПА-3433			
Изм. Лист	Докум.	Подп.	Дата	Профиль прессованный повышенной точности	Литера	Масса	Масштаб
Разраб.	Герасева					см. табл.	2,5:1
Пров.	Миронов						
Контр.	Чашников				Лист	Листов	1
Согласов.				Алюминиевый сплав АД31 ГОСТ 4784-74			
Инженер	Дежурова						
Утв.	Тимохин						